Steuerung und Visualisierung von Filter Fan Units mit DnC Light

Draw and Control - Light (DnC light) wurde zur einfachen Steuerung und Visualisierung von Systemen bis zu 126 Filter Fan Units entwickelt. Die Installation, Inbetriebnahme und Überwachung der FFUs wird dadurch erheblich erleichtert. Zusätzlich können mit programmierbaren Skripten priorisierte Aufgaben erstellt und den einzelnen Filter Fan Units und Gruppierungen zugeteilt werden.

Anwendung

Zur Visualisierung des Deckenlayouts mit Reinraumwänden und Filter Fan Units wird ein Touch PC zur intuitiven Bedienung eingesetzt, wobei die Zeichnung des Reinraumsystems, die Inbetriebnahme und die Kontrolle der Lüfter komplett in einem Programm vorgenommen werden kann.

Eine zukünftige Erweiterung des Reinraums lässt sich problemlos in das bestehende System integrieren. Auch Funktionsupgrades sowie Fehlerbehebungen lassen sich leicht auf dem Zielrechner installieren und freischalten.

Die Überwachung der Reinraumleistung wie z.B.: Stromverbrauch und aktuelle Geschwindigkeit der FFU kann zusätzlich komfortabel über Handy und Tablet erfolgen.

Über ein optional angeschlossenes IO-Modul mit 6 digitalen Eingängen und 6 Relais-Ausgängen kann eine Verbindung mit der Gebäudeleittechnik hergestellt werden.

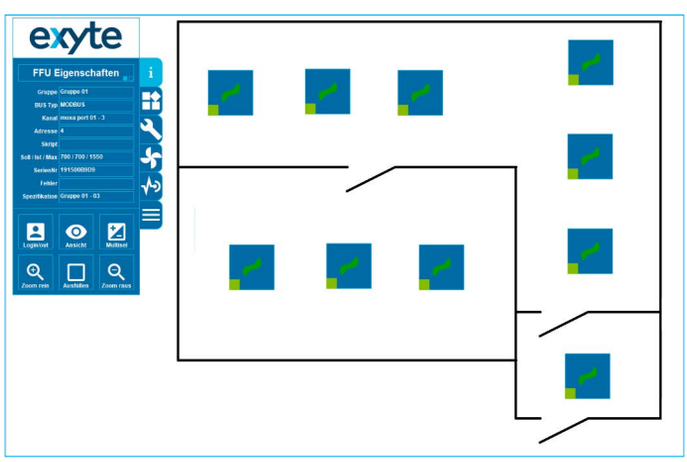

DnC light Interface mit Reinraumdeckenraster

Artikelnummer	523735K
Bildschirm	10.1"
Betriebssystem	Microsoft Windows 10 IoT Enterprise
Arbeitsspeicher	4 GB
Montage*	Schaltschrank

*Optional = Wandmontage

Systemarchitektur

Integriert:
A: PC mit DnC Light
B: USB-RS485 Wandler mit integrierten wechsel Relais
C: FFUs
(2 Kanäle, jeweils 63 Einheiten)
Optional:
D: I/O Modul (6 Ein / 6 Aus)

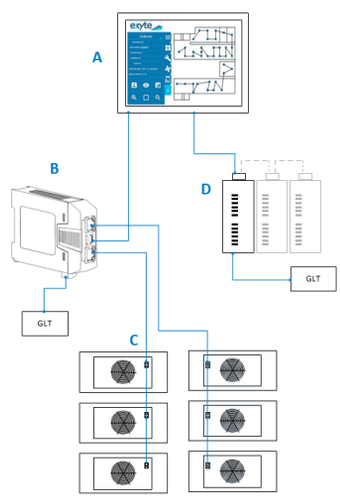

Für Anlagenkonzepte bis 126 FFUs ausgelegt.

Die Software wurde für Geräte mit MWBUS und Modbus Kommunikationsprotokollen entwickelt.

Feature

Im Steuerungssystem DnC Light wird der Stromverbrauch (in kWh) angezeigt. Alle 10 Sekunden wird die Gesamtleistung der FFUs in der Anlage ermittelt und als Datenpunkt abgespeichert. In einem Interface wird die Leistung über die Zeit dargestellt. Dort kann ermittelt werden wieviel kWh z.B. pro Woche verbraucht wird und der Stromverbrauch der Lüfter kann überwacht werden. Das Feature hilft somit auch die Unterhaltskosten der Lüfter besser im Auge zu behalten.

Über automatisierte Skripte (z.B. Tag/Nacht-Absenkung; Wochenendabsenkung) kann der Stromverbrauch minimiert werden. Dieses Feature wird aktuell für MWBUS und MODBUS Lüfter angeboten.

Merkmale

- Sprache: Deutsch und Englisch
- Komfortable Bedienung mit Touch Display
- Reinraum grafisch dargestellt
- Auto und manuelle Installation der FFUs
- Skript Programmierung und Priorisierung
- Fernüberwachung möglich (Webserver und Mobile Geräte)
- Benutzerrechte konfigurierbar
- Fehlermanagement
- Eingruppierung der FFUs frei wählbar
- GLT Anbindung über IO Modul oder Sammelstörungsrelais
- Kommunikation MWBUS und Modbus
  Montage: Schaltschrank

Weltweit
Für Sie vor Ort

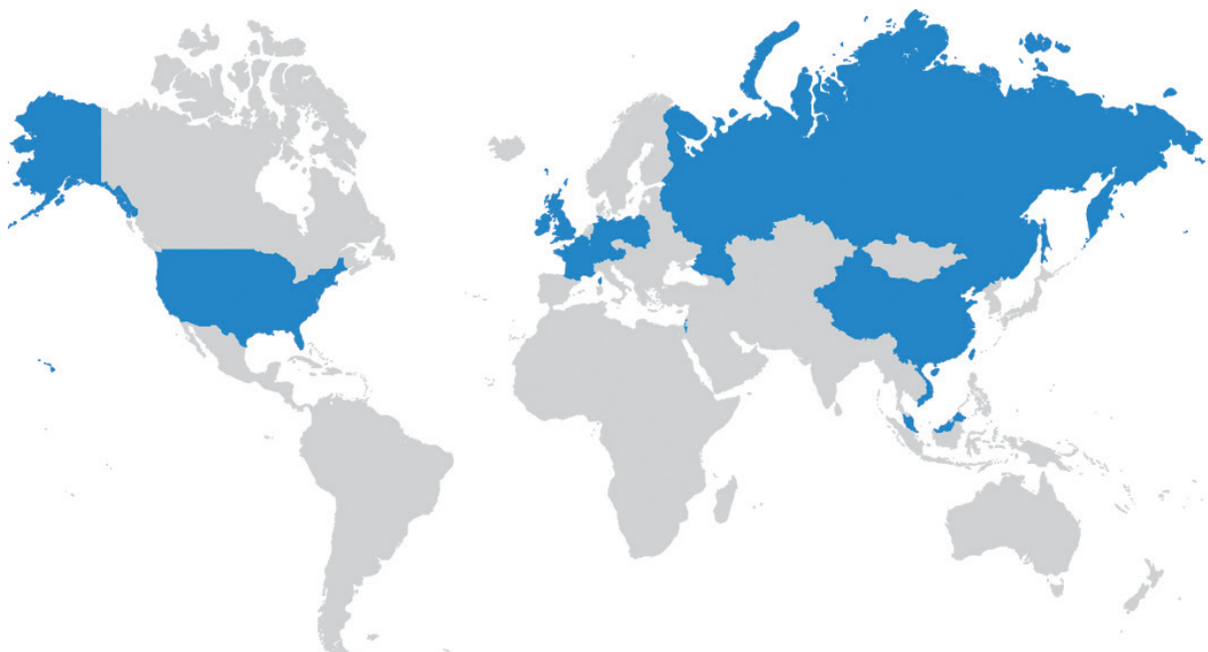

Exyte Technology GmbH
Rosine-Starz-Str. 2-4
71272 Renningen
Germany
Tel +49 711 8804-8000
Email info@exyte-technology.net

Exyte Technology Shanghai Co., Ltd.
No. 139 Beimin Road,
Chedun, Songjiang
201611 Shanghai, China
Tel + 86 21 37838360
Email info@exyte-technology.net